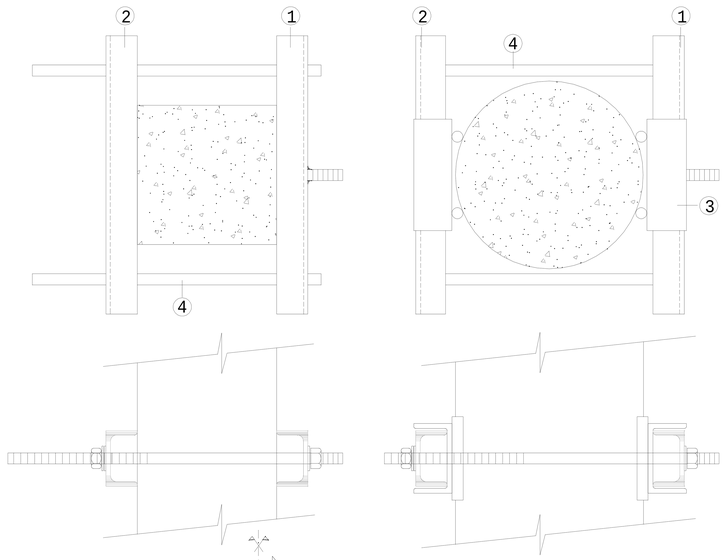

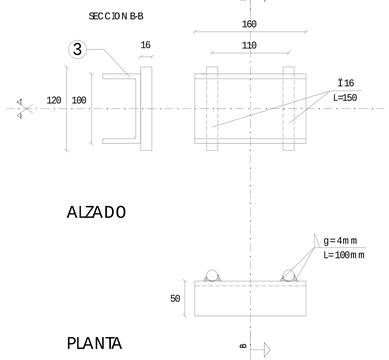

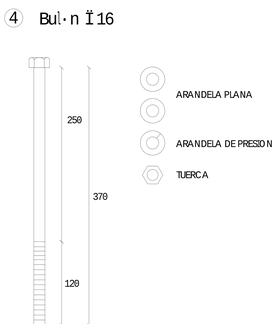

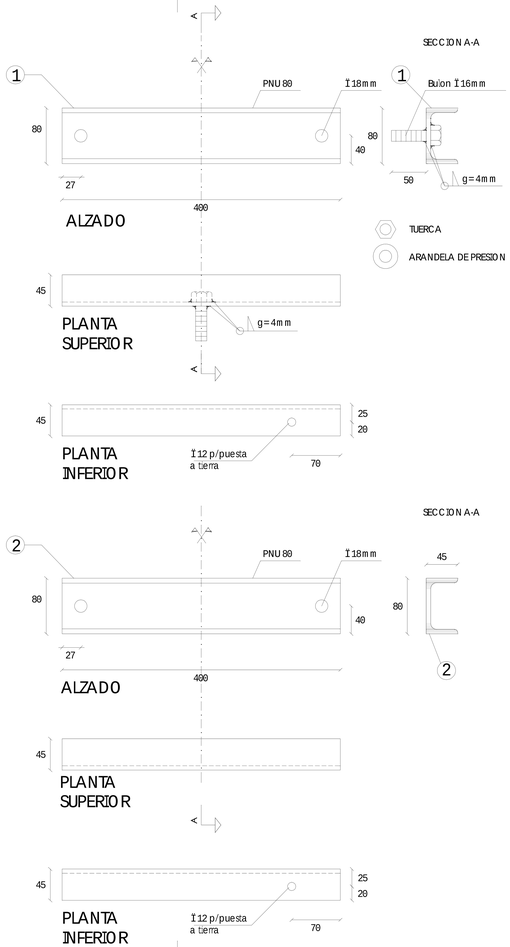

REFERENCIAS.-

NÁ	DENOMINACION	CANT.	MATERIAL
1	PNU 80 L=400 segÚn DIN 1026	2	Acero galv.
2	PNU 80 L=400 segÚn DIN 1026	2	Acero galv.
3	PINO POSTIZO PNU 100 segÚn DIN 1026	4	Acero galv.
4	BULON Ï 16mm L=370mm con tuerca, arandela y arandela de presión	4	Acero galv.

NOTA: Medidas expresadas en milímetros

Criterio para el acotado de correderas:

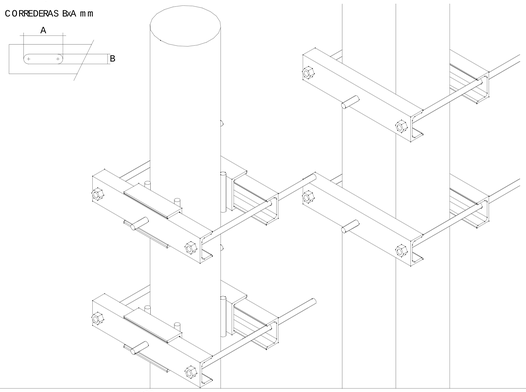

MODIFICACIONES A LA VERSION 09/03
1) SE MODIFICA LONGITUD DEL BULÓN REF 4 (DE 450mm A 370mm)
2) SE AGREGA ORIFICIOS PARA PUESTA A TIERRA REF 1 Y REF 2

GERENCIA SECTOR
PROYECTOS Y NORMALIZACION
GERENCIA DIVISION REDES DE DISTRIBUCION

Palacio de la Luz Piso 5 Tel 2090560 Fax 2083084 Email nordis@ute.com.uy - pcya.red@ute.com.uy

PLANO NORMALIZADO	SOPORTE PARA TRANSFORMADOR MONOFASICO EN COLUMNA MANTENIMIENTO		
TEMA	HERRAJES PARA SBA MT/BT	NÁPLANO	ESCALA 1:5

FECHA		TECNICO	DIBUJANTE	CODIGO	060460
VERSION ORIGINAL	09/02	J.TERZANO	D.MARTIRENA	SUPERVISOR	
VERSION ACTUAL	09/07	D.GOMEZ/G.CORDOBA	M.PIATENCA	INES ALMARAZ	
ARCHIVO		AA-DIBUJ\02-MATERIALES\HERRAJES version 2007\SBA MT-BT\060460.dwg			